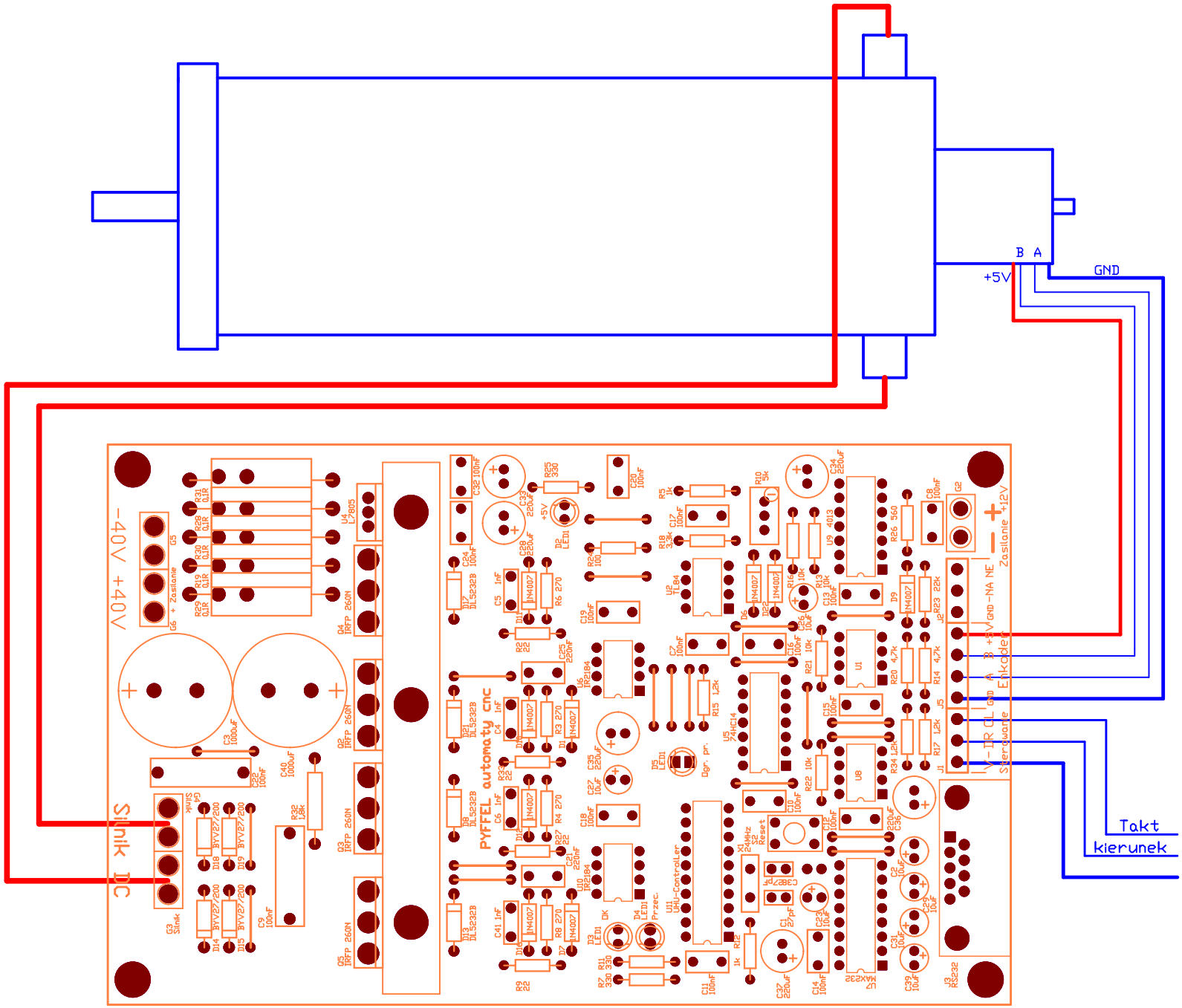
B A
+5V
GND
Takt
kierunek
-40V +40V
Sink IC
PYFFEL automaty cnc
Zasilanie +12V
Sterowanie
Enkoder